BAÑOS AULA PREESCOLAR

ACCESORIOS LAVAMANOS

1. TUBERIA PVC PRESION COLGANTE ø½"
2. CODO ø½"
3. CODO ø2"
4. TUBERIA PVC SANITARIO ø2"
5. SELLO HIDRAULICO LAVAMANOS
6. CAMARA DE AIRE ø½"
7. TAPON ø½"
8. ACOPLE DE LAVAMANOS ø½"
9. TEE ø½"
10. PISO TERMINADO
11. MURO TERMINADO

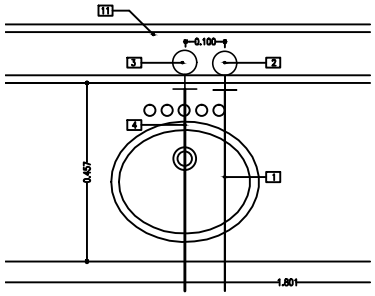

PLANTA LAVAMANOS INFANTIL
ESCALA 1:10

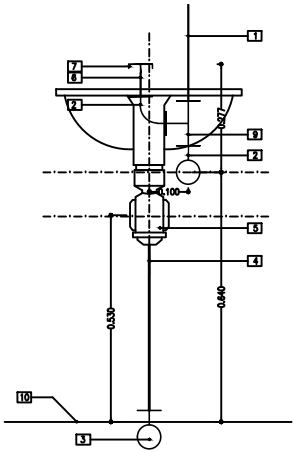

VISTA FRONTAL LAVAMANOS INFANTIL
ESCALA 1:10

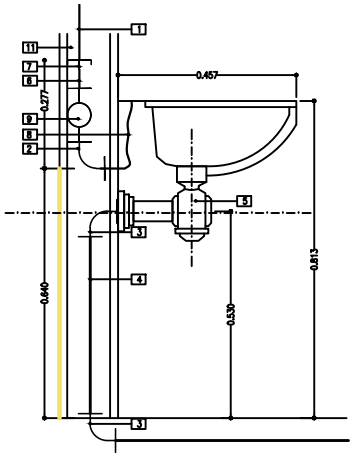

VISTA LATERAL LAVAMANOS INFANTIL
ESCALA 1:10

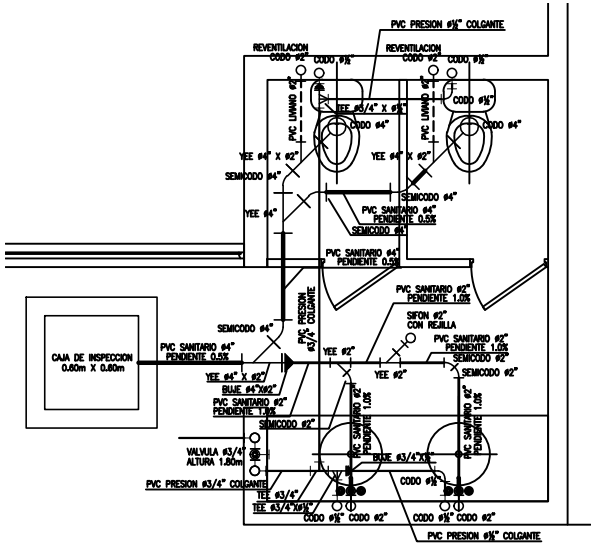

DISTRIBUCION HIDROSANITARIA BAÑO INFANTIL TIPO 2
ESCALA 1:25

DATOS TECNICOS DE DISEÑO

MinEducación
Ministerio de Educación Nacional

ALVARO RIVERA E. V S.R.C.
ARQUITECTOS
INGENIEROS

IndiRed